REDUNA

www.reduna.com.br
contato@reduna.com.br

R. Dr. Edgar Magalhães de Noronha, 706
Vila Nova York - São Paulo - SP

REDUNA

Âmbar Ref: 1910-C-6-62

Fume Ref: 1910-C-6-62

Transparente Ref: 1910-C-6

Pendente Bola Craquelado

Lâmpada
E-27

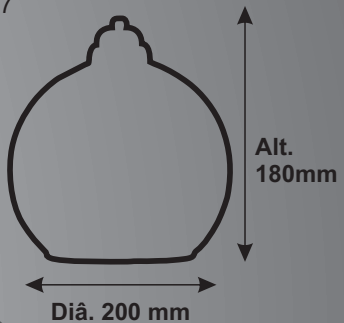

www.reduna.com.br

REDUNA

Ref 4700 C-1-62

Ref 4700 A-1-62

Ref 4700 B-1-62

Pendente Chaplin
Ref: 4700 C-1-62
Lãmpada
E-27

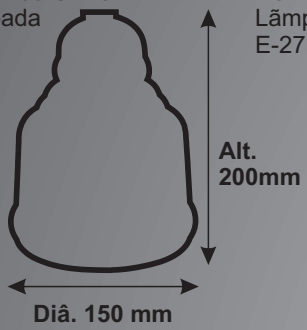

Pendente Chaplin
Ref: 4700 A-1-62
Lãmpada
E-27

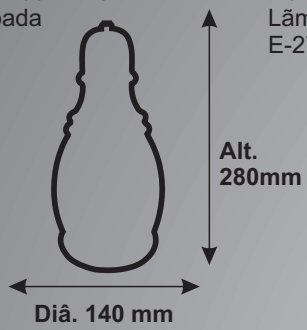

Pendente Chaplin
Ref: 4700 B-1-62
Lãmpada
E-27

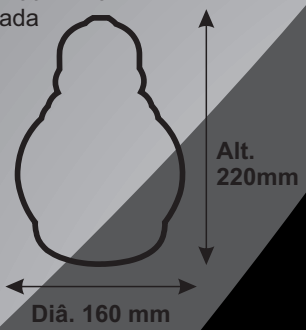

www.reduna.com.br

REDUNA

Âmbar Ref: 333-E-6

Fume Ref: 333-E-6

Transparente Ref: 333-E-6

Pendente Tubo Craquelado

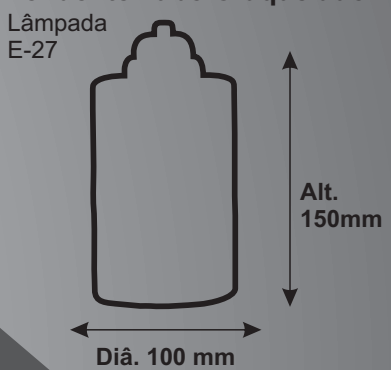

www.reduna.com.br

REDUNA

Âmbar Ref: 333-E-62

Fume Ref: 333-E-62

Pendente Optic Âmbar

Lâmpada
E-27

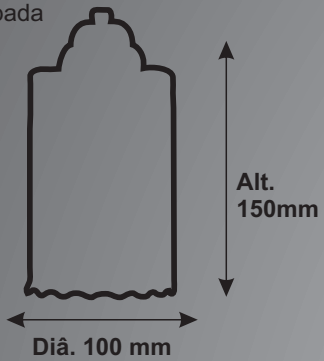

Pendente Optic Fume

Lâmpada
E-27

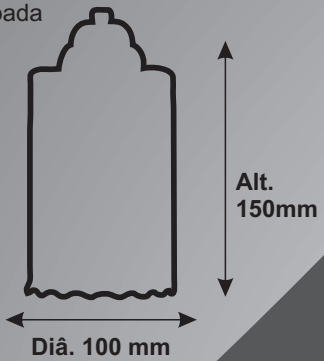

www.reduna.com.br

REDUNA

Opalino
Ref: 1973-A

Luster
Ref: 1973-5-62

Pendente
Lâmpada
E-27

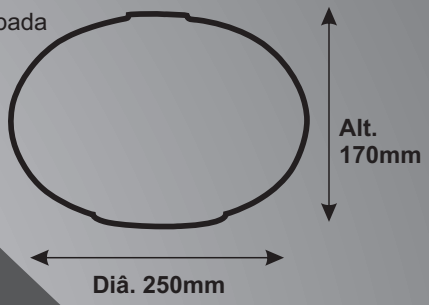

www.reduna.com.br

REDUNA

Opalino Ref: 2104 | Transparente Ref: 2104 | Âmbar Ref: 2104-62 | Fumê Ref: 2104-62

Pendente

Lâmpada
E-27

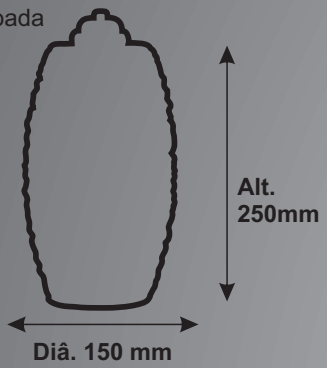

www.reduna.com.br

REDUNA

Opalino Ref: 2024-B

Luster Ref: 2024-B-5-62

Âmbar Ref: 2024-B-62

Fumê Ref: 2024-B-62

Pendente
Lâmpada
E-27

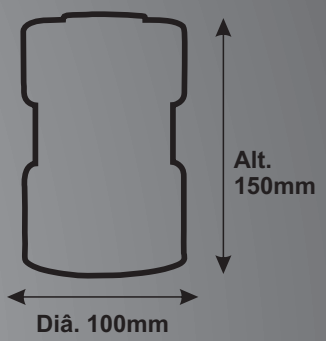

www.reduna.com.br

REDUNA

Opalino Ref: 2077-B

Luster Ref: 2077-B-5-62

Âmbar Ref: 2077-B-62

Fumê Ref: 2077-B-62

Pendente

Lâmpada
E-27

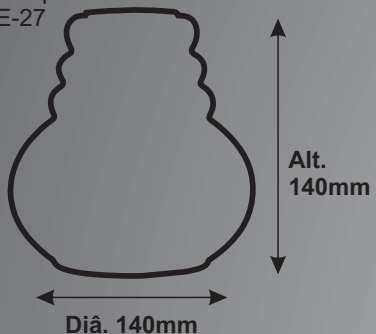

www.reduna.com.br

REDUNA

Optic Fumê Ref: 2036-B-62

Optic Âmbar Ref: 2036-B-62

Pendente

Lâmpada
E-27

www.reduna.com.br

REDUNA

Craquelado transp. Ref: 110-A-6

Fumê vidro Liso Ref: 110-A-6

Craquelado Âmbar Ref: 110-A-6

Craquelado Fume Ref: 110-A-6

Pendente

Lâmpada
E-27

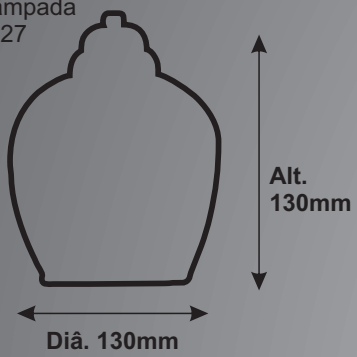

www.reduna.com.br

REDUNA

Opalino
Ref: 2077-A

Opalino
Ref: 1908

Opalino
Ref: 1906-A

Pendente
Lâmpada
E-27

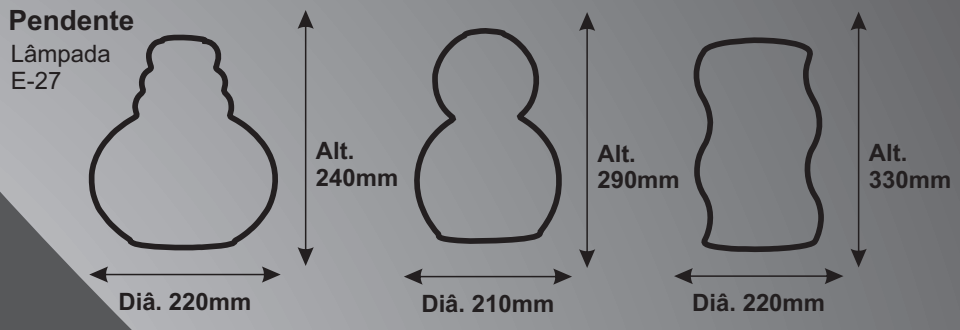

www.reduna.com.br

REDUNA

Opalino
Ref: 1117-A

Opalino
Ref: 1124-A

Opalino
Ref: 2021

Pendente
Lâmpada
E-27

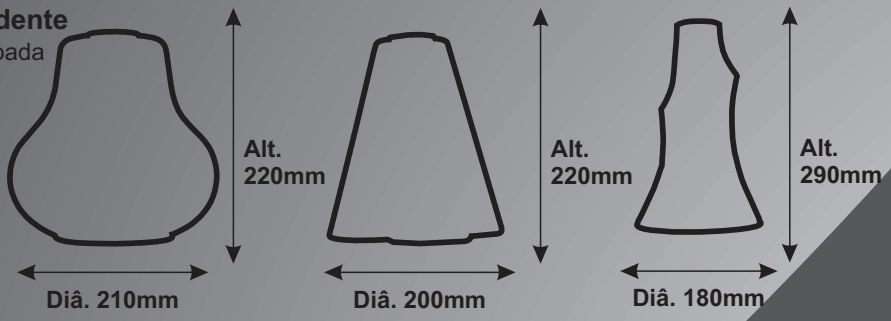

www.reduna.com.br

REDUNA

Opalino
Ref: 2061-A

Transp. Ref: 2061-A

Âmbar Ref: 2061-A-1-6

Fume
Ref: 2061-A-1-6

Pendente
Lâmpada
E-27

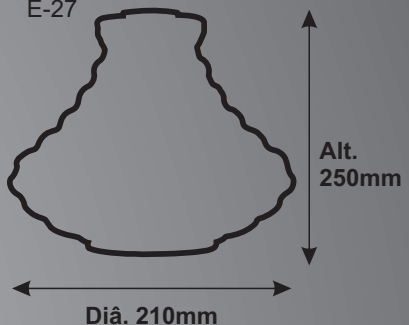

www.reduna.com.br

REDUNA

Opalino
Ref: 2009-A

Opalino
Ref: 2011-A

Opalino
Ref: 2075-A

Pendente

Lâmpada
E-27

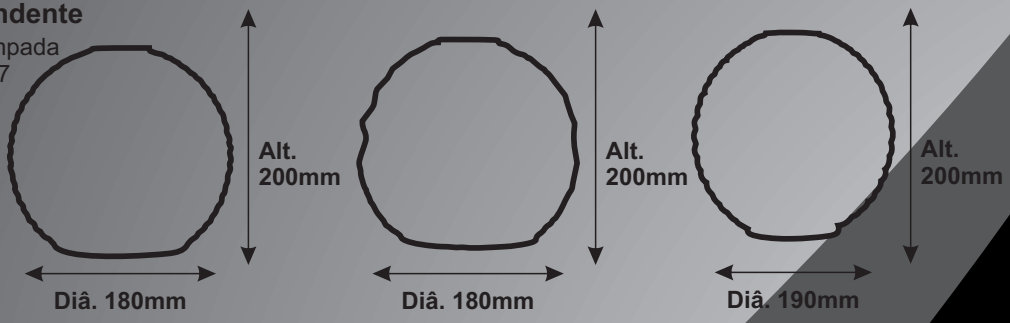

www.reduna.com.br

REDUNA

Opalino
Ref: 2035-A

Opalino
Ref: 2074-C

Opalino
Ref: 2049-B

Pendente
Lâmpada
E-27

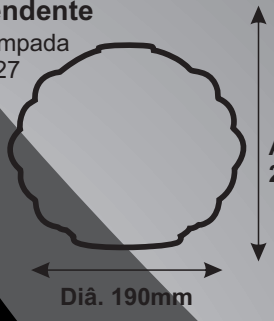

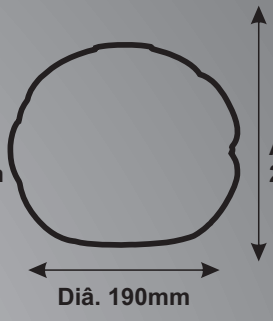

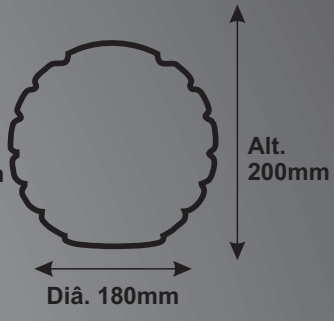

www.reduna.com.br

REDUNA

Luster
Ref: 2084-A-5-62

Opalino
Ref: 2084-A

Pendente
Lâmpada
E-27

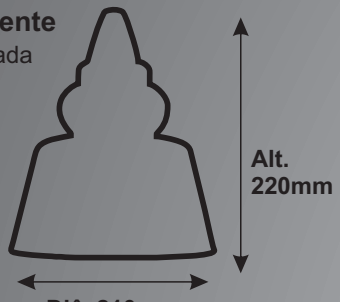

www.reduna.com.br

REDUNA

Luster
Ref: 123-A-5-62

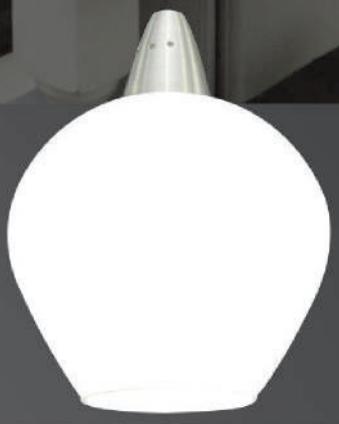

Opalino
Ref: 123-A

Pendente
Lâmpada
E-27

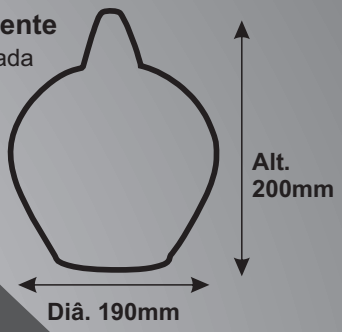

www.reduna.com.br

REDUNA

Luster
Ref: 2044-A-5-62

Opalino
Ref: 2044-A

Pendente
Lâmpada
E-27

www.reduna.com.br

REDUNA

Opalino
Ref: 118-A

Ambar
Ref: 118-A

Fumê
Ref: 118-A

Pendente
Lâmpada
E-27

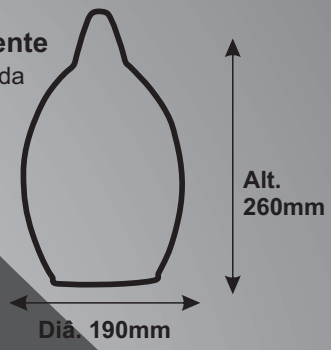

www.reduna.com.br

REDUNA

Opalino
Ref: 4716

Luster
Ref: 4716-5-62

Pendente
Lâmpada
E-27

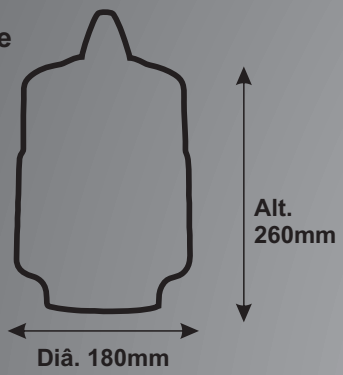

www.reduna.com.br

REDUNA

Ambar
Ref: 2602-A-62

Fumê
Ref: 2602-A-62

Pendente
Lâmpada
E-27

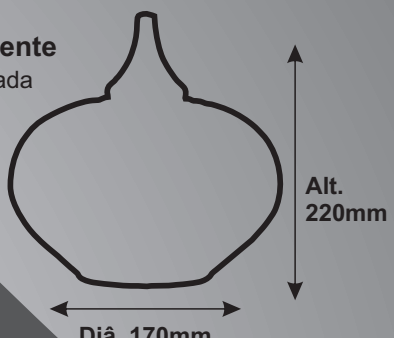

www.reduna.com.br

REDUNA

Opalino - Arame Cobre
Ref: TEL 1000

Opalino - Arame Cromado
Ref: TEL 1000

Transp. - Arame Cobre
Ref: TEL 1000

Transp. - Arame Cromado
Ref: TEL 1000

Ambar - Arame Cromado
Ref: TEL 1000

Ambar - Arame Cobre
Ref: TEL 1000

Fumê - Arame Cromado
Ref: TEL 1000

Fumê - Arame Cobre
Ref: TEL 1000

Pendente
Lâmpada
E-27

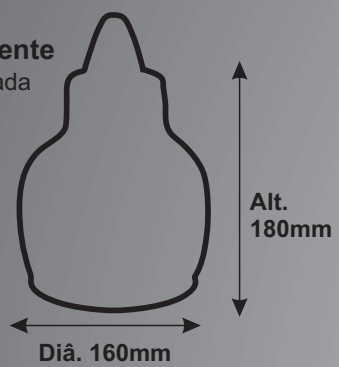

www.reduna.com.br

REDUNA

Fumê
Ref: 2044-B-62

Ambar
Ref: 2044-B-62

Luster
Ref: 2044-B-5-62

Opalino
Ref: 2044-B

Pendente
Lâmpada
E-27

www.reduna.com.br

REDUNA

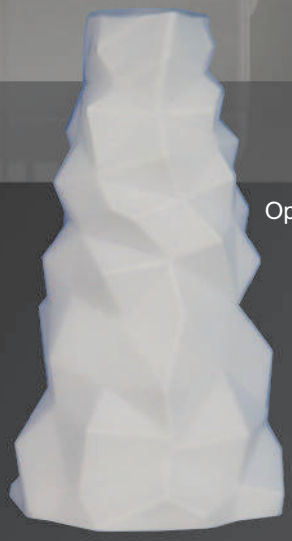

Opalino Ref: 2079-A

Ambar Ref: 2079-A

Fumê Ref: 2079-A

Pendente
Lâmpada
E-27

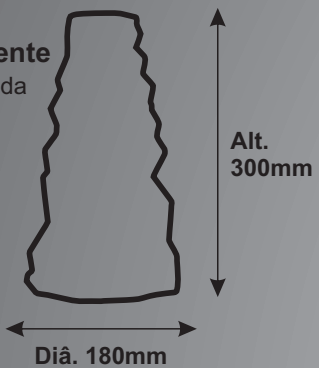

www.reduna.com.br

REDUNA

Opalino
Ref: 2102

Luster
Ref: 2102-5-62

Ambar
Ref: 2102-62

Fumê
Ref: 2102-62

Pendente
Lâmpada
E-27

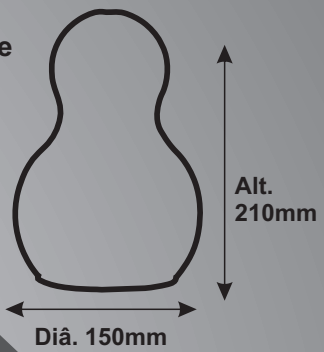

www.reduna.com.br

REDUNA

Opalino Ref: 2101

Transparente Ref: 2101

Ambar Ref: 2101-62

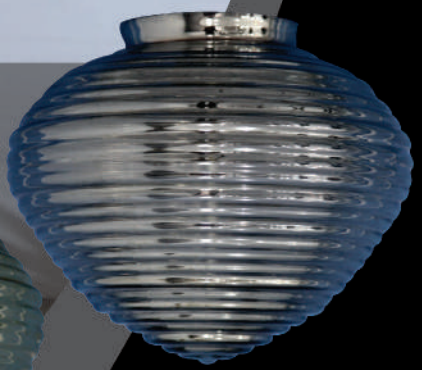

Fumê Ref: 2101-62

Pendente
Lâmpada
E-27

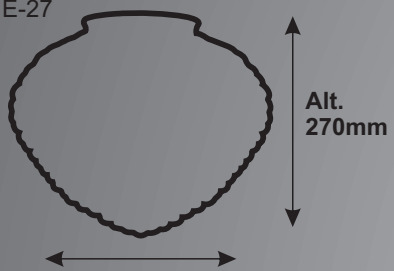

www.reduna.com.br

REDUNA

Opalino
Ref: 2077-A

Luster
Ref: 2077-A-5-62

Pendente
Lâmpada
E-27

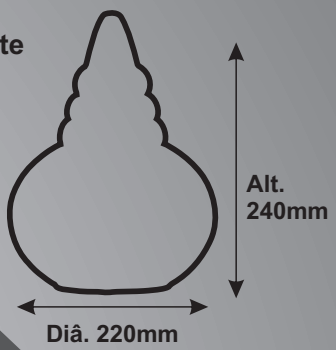

www.reduna.com.br

REDUNA

Opalino Ref: 2042-A

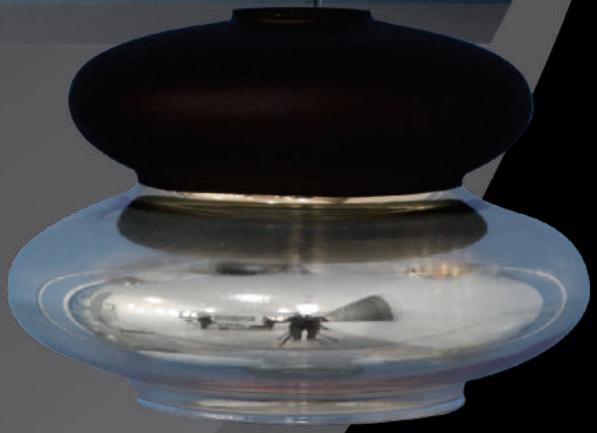

Luster Ref: 2042-A-5-62

Pendente
Lâmpada
E-27

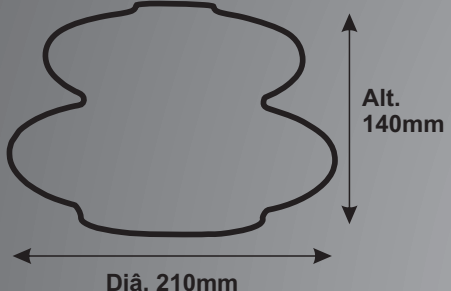

www.reduna.com.br

REDUNA

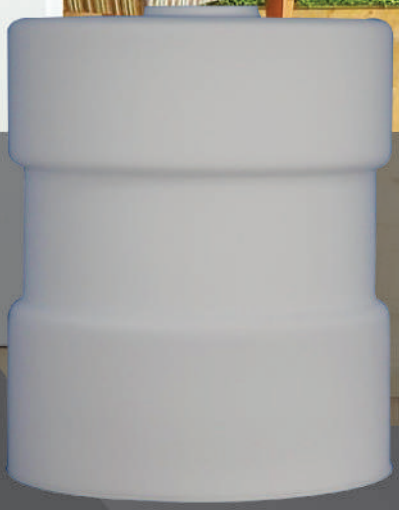

Opalino
Ref: 2024-A

Luster
Ref: 2024-A-5-62

Pendente
Lâmpada
E-27

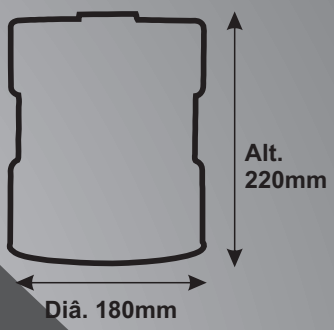

www.reduna.com.br

REDUNA

Opalino Ref: 2013

Pendente

Lâmpada
E-27

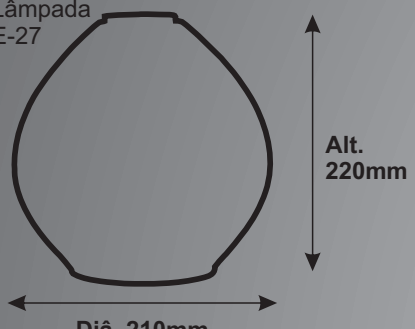

www.reduna.com.br

REDUNA

www.reduna.com.br

contato@reduna.com.br

R. Dr. Edgar Magalhães de Noronha, 706
Vila Nova York - São Paulo - SP